Приложение № 3 к договору поставки № 197-16СС-ПВ от 21.11.2016 г.

Венчик КП-73(2:1)

Согласовано Заказчиком:
Генеральный директор АО "АЯН"
Нечеев Г.П.

Согласовано Поставщиком:
Ген. директор Управляющей организации АО "Завод Эфрай"
А.С. Яковлев

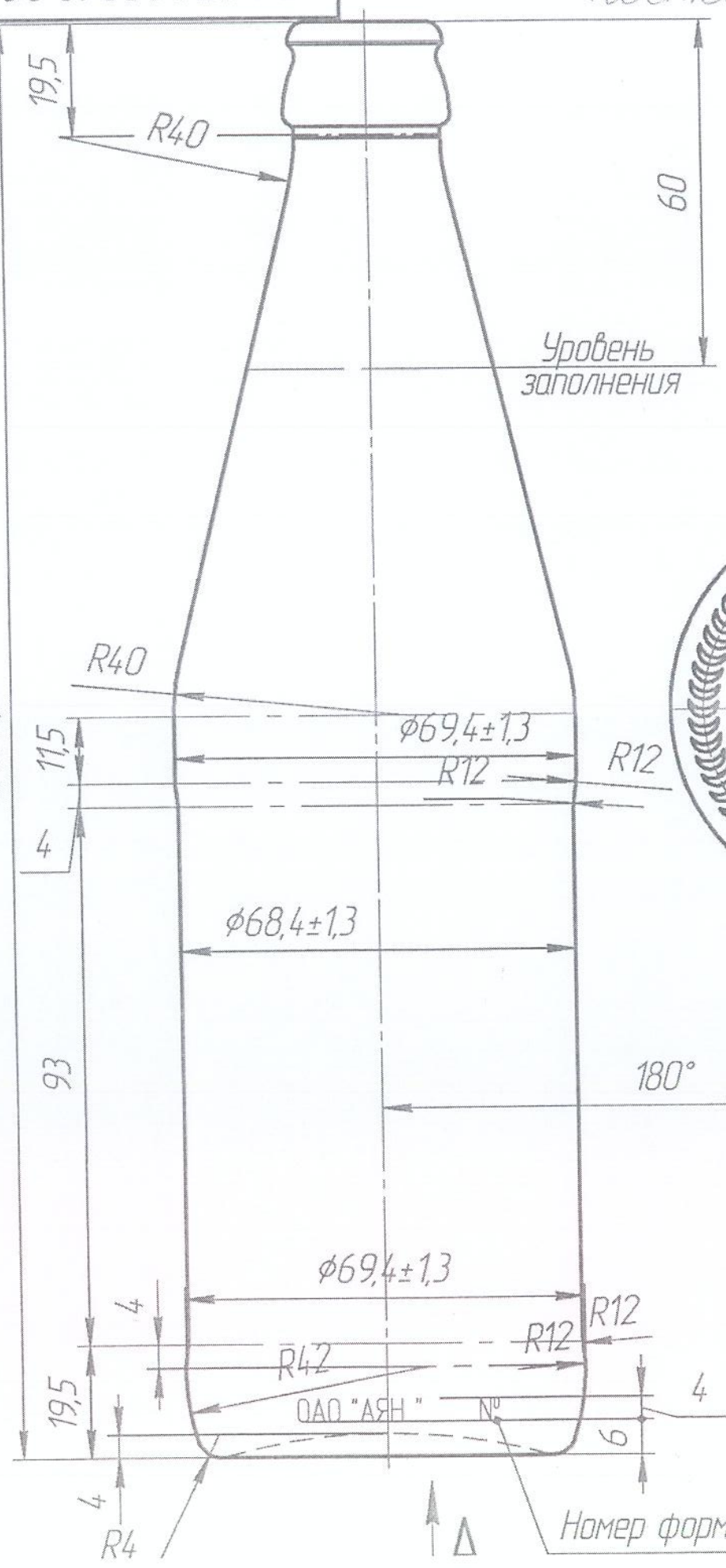

Профиль точечного кода

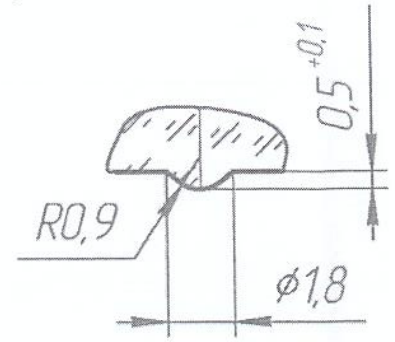

А

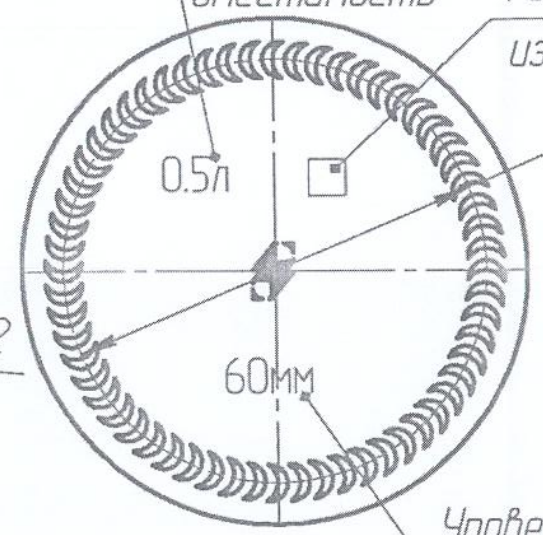

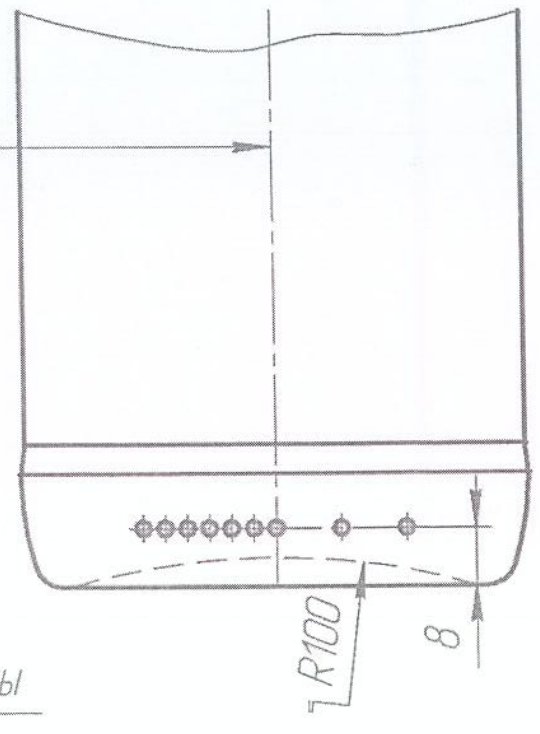

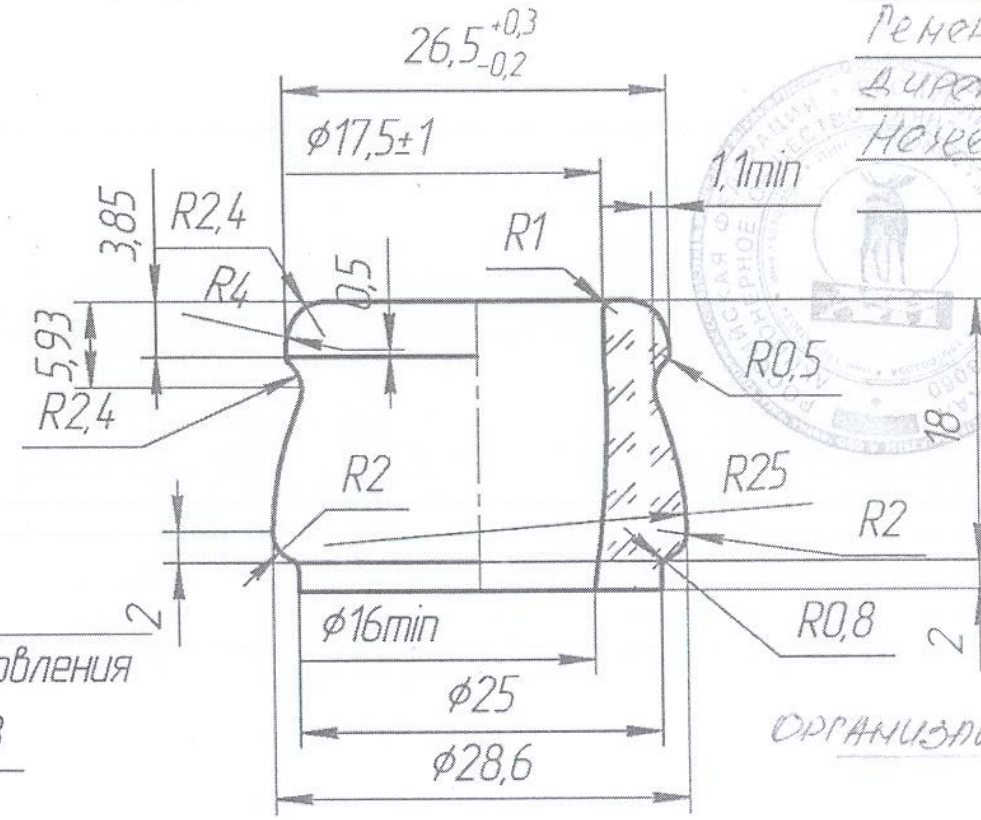

1.Контролируемые размеры $ф26.5^{+0.3}_{-0.2}$, ф17.5±1 на глубине 3мм от торца венчика, ф16min, ф68,4±1,3, ф69,4±1.3, 248±1.6, номинальная вместимость (500±10)$см^3$ на уровне 60мм от торца венчика.
2.Технические требования по ГОСТ 32131-2013.
3.Внутреннее гидростатическое давление P_{60}-0.98 (10) МПа(кгс/$см^3$).
4.Венчик горловины -тип КП-73 согласно чертежа.
5.Маркировка дна по ГОСТ 32131-2013 и ГОСТ8.579, товарный знак а №4 СЕ0.005.016ТУ, шрифт Б h5 ГОСТ 2.304-81.
6.На дне бутылки выполнить серповидные насечки высотой 0.6-0.8мм, длиной 6мм, шаг 6°.
7.Точечный код для машин SGCC.
8.Полная вместимость (520±10) $см^3$ - размер справочный.
9.Масса (рекомендуемая)-(340±10) г.

					РАСГ.323318.280			
Изм.	Лист	№ докум.	Подп.	Дата	Бутылка 3508-КП-73-500 "АЯН"	Лит.	Масса	Масштаб
Разраб.		Луфиренко		05.12.16			см.ТТ	1:1
Пров.		Нагорный				Лист	Листов 1	
Т.контр.		Коновалов						
Нач.упр.пр.		Карелов						
ГК		Кряжев		14.12.16	Стекло КТ ГОСТ Р 52022-2003			
Утв.		Мор						

Перв. примен. | Справ. № | Подп. и дата | Инв. № дубл. | Взам. инв. № | Подп. и дата | Инв. № подл.