РАСГ.323263.023

Согласовано Заказчиком:

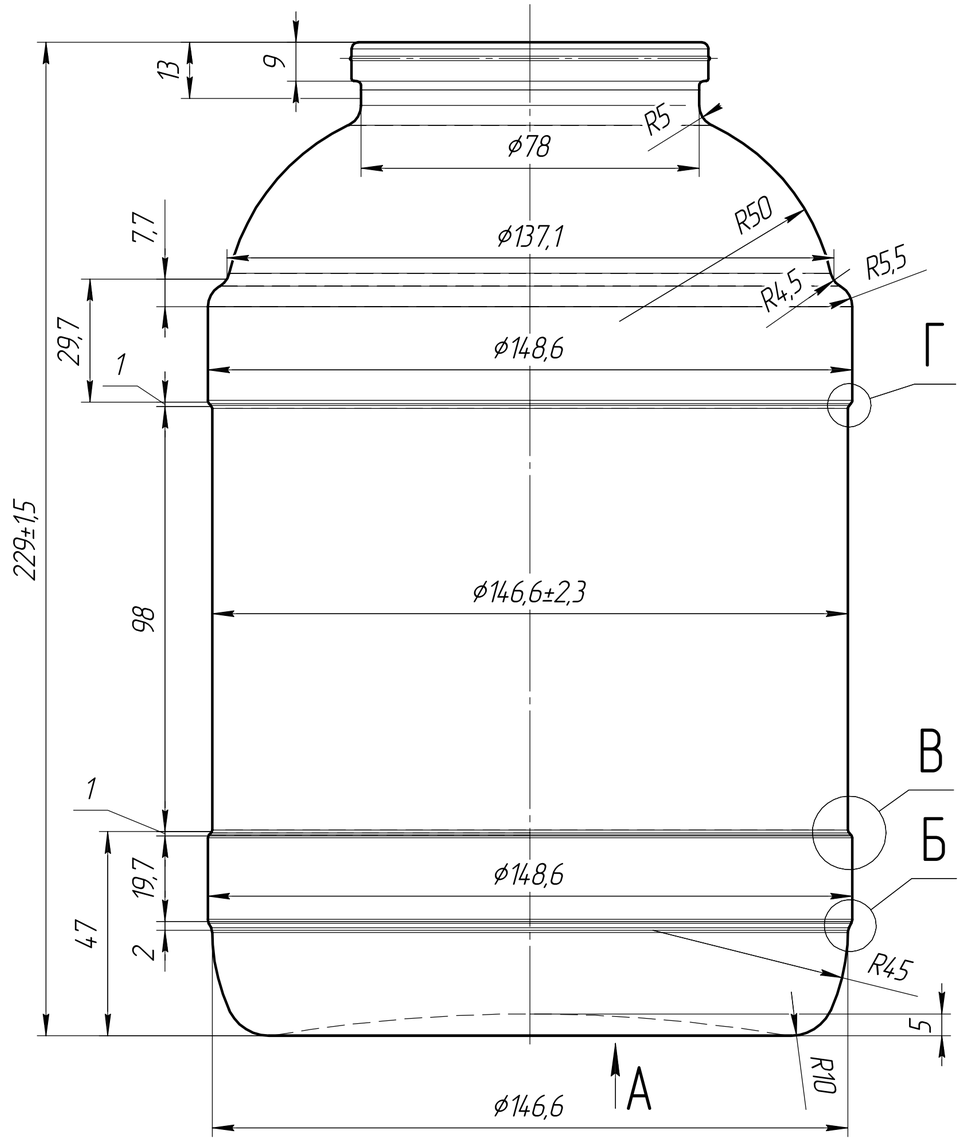

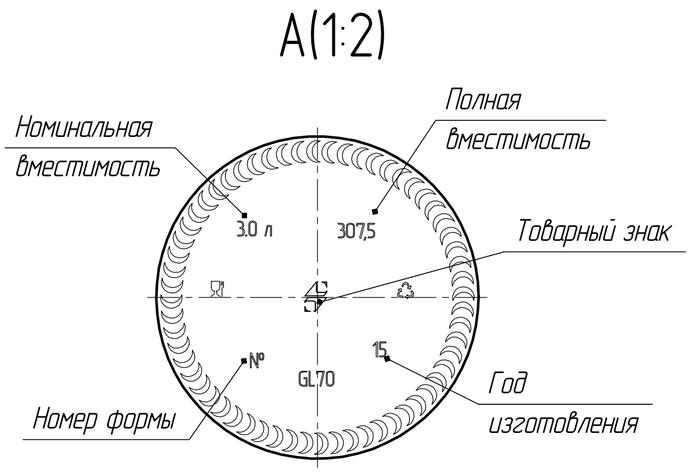

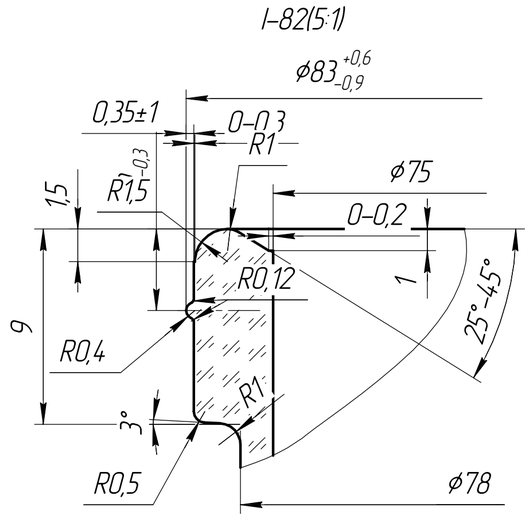

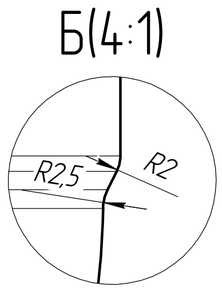

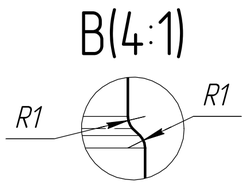

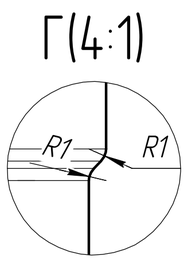

1 Контролируемые размеры ⌀83 +0,6 −0,9, ⌀146,6±2,3, 229±1,5;полная вместимость (3055±50) см 3.
2 Технические требования по ГОСТ 5717.2-2014.
3 Венчик горловины- тип I-82 согласно чертежа.
4 Маркировка дна по ГОСТ 5717.2-2014 и ГОСТ 8.579-2002, товарный знак- а №4 СЕО.005.016, шрифт типа Б h7 ГОСТ 2.304-81, высота рельефа- 0,7 мм.
5 На дне бутылки выполнить насечки длиной 6 мм, шаг-5°.
6 Отклонение вертикальной оси горловины относительно корпуса банки - 1,0 мм.
7 Вогнутость торца венчика горловины -0,3 мм.
8 Масса (рекомендуемая) -860 гр.

					РАСГ.323263.023			
Изм.	Лист	№ докум.	Подп.	Дата	I-82-3000	Лит.	Масса	Масштаб
Разраб.		Лифиренко					см.ТТ	1:1
Пров.		Нагорный				Лист	Листов 1	
Т.контр.		Коновалов						
Нач.упр.произ.		Карелов			Стекло БТ-1 ГОСТ Р 52022-2003	Завод "Экран"		
ДК.		Кряжев						
Утв.		Мор						

Перв. примен. | Справ. № | Подп. и дата | Инв. № дубл. | Взам. инв. № | Подп. и дата | Инв. № подл.

Копировал | Формат А2