Согласовано
Поставщиком:
ok! for
Industrial moulds
Meschanin V.
13.11.2018

Согласовано
Покупателем

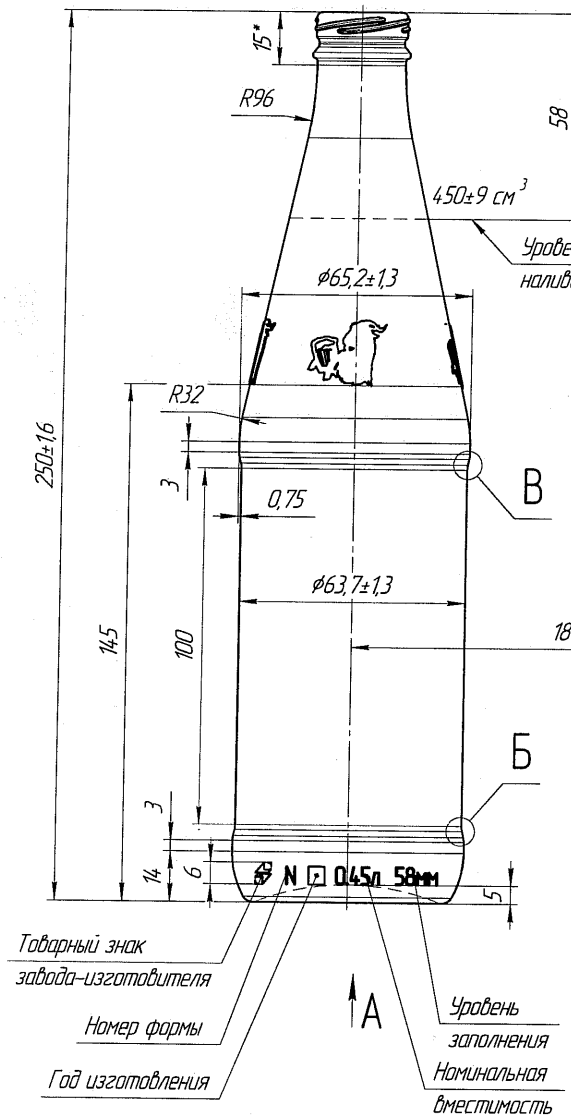

Г(5:1)

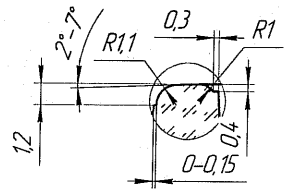

Д(5:1)

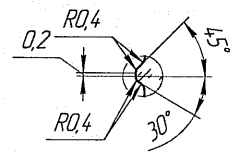

Венчик ВКП-73 (2,5:1)

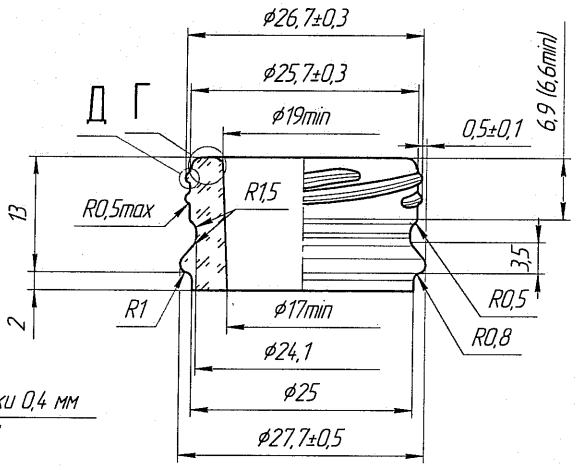

Б(5:1)

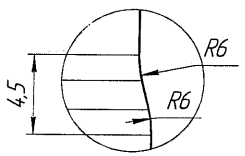

Развертка гравировки (2:1)

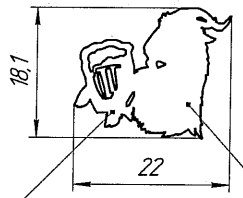

Высота гравировки
у линии раскрытия 0,2 мм

Высота гравировки 0,4 мм
4 элемента х 90°

В(5:1)

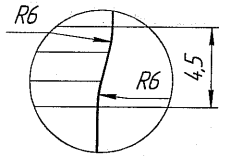

Е-Е(5:1)

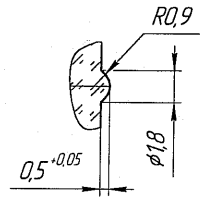

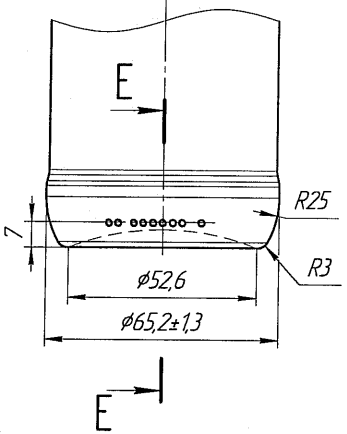

А

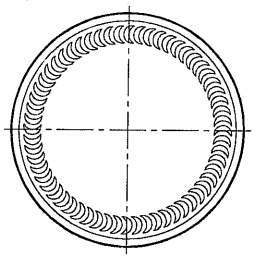

1 *Размер для справок.
2 Контролируемые размеры ø26,7±0,3, ø27,7±0,8, ø19min на глубине до 3мм от торца венчика, ø17min в остальной части горловины, ø63,7±1,3, ø65,2±1,3, 250±1,6, номинальная вместимость 450±9 см³ на уровне 58 мм от торца венчика. Разность между действительными значениями вместимости min и max не более 3 см³ в партии.
3 Внутреннее гидростатическое давление P_{60}-0,98(10)МПа (кгс/см²).
4 Технические требования согласно Общим техническим спецификациям компании САН ИнБев (вариант 15.3) от 11.02.2015 г.
5 Венчик типа ВКП-73 согласно чертежа.
6 Маркировка по ГОСТ 32131-2013 и ГОСТ 8.579, товарный знак №4 СЕО.005016ТУ, шрифт типа Б h4 ГОСТ 2.304-81.
7 На дне бутылки выполнить серповидные насечки высотой 0,5 мм, длиной 5 мм, шаг- 6°.
8 Масса рекомендуемая 260±5 г.
9 Точечный код для машин SGCC.

						РАСГ.323316.510			
Изм.	Колич.	Лист	№док.	Подп.	Дата	3720N-ВКП-73-450 "Козел 0,45л"	Стадия	Масса	Масштаб
Разраб.		Мальчигова			08.11.2018			См.ТТ	1:1
Пров.		Боброва					Лист	Листов 1	
Нач.СК-1		Кряжев							
Нач.СК-3		Карелов							
Директ. произв.		Глинчиков				Стекло КТ ГОСТ Р 52022-2005	ООО "Сибстекло"		
Утв.		Мор							

Взам. инв. №
Подп. и дата
Инв. № подл.