РАСГ.323316.536

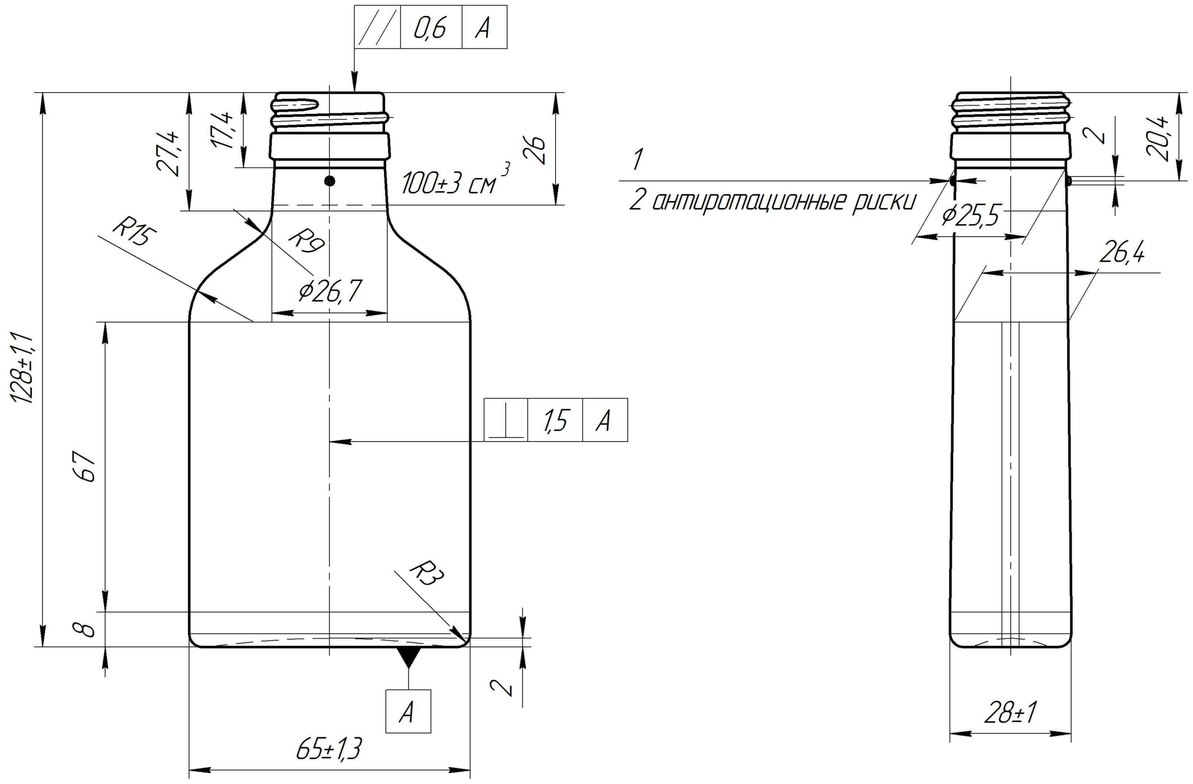

Венчик В-28-1-Э1
(2:1)

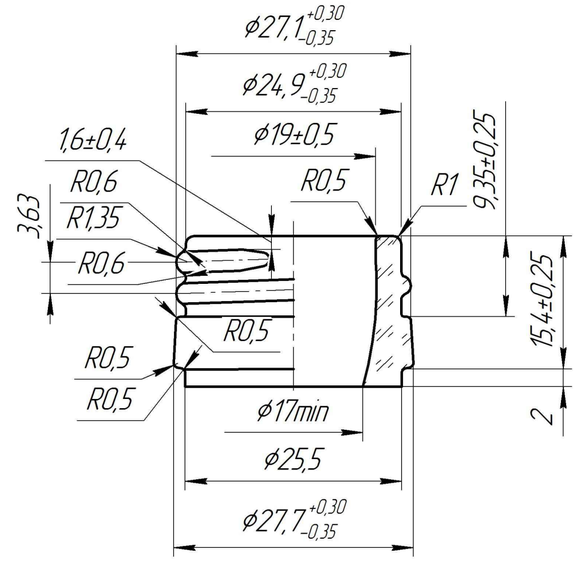

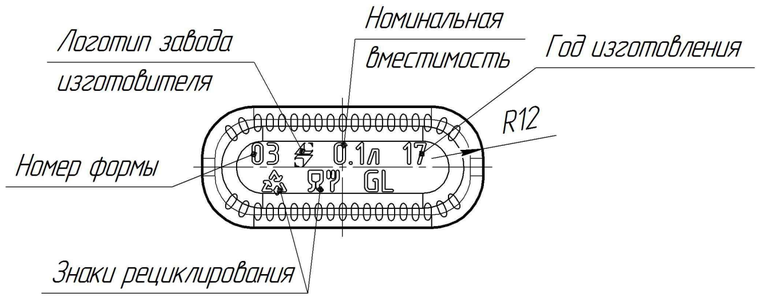

1. Контролируемые размеры: ϕ $27{,}1^{+0{,}3}_{-0{,}35}$, ϕ $27{,}7^{+0{,}3}_{-0{,}35}$, ϕ 17 min в остальной части горловины; 65±1,3; 28±1; 128±1,1; номинальная вместимость 100±3 мл на уровне 26 мм от торца венчика.
2. Технические требования по ГОСТ 32131-2013.
3. Толщина стенки по корпусу на контактных участках не менее 1,0 мм; толщина стенки по корпусу вне контактных участков не менее 0,9 мм. Толщина дна не менее 2,3 мм.
4. На дне бутылки выполнить насечки высотой 0,3min.
5. Масса рекомендуемая 145±10 г.
6. Полная вместимость ~107 см³ – размер справочный.

Согласованно
Поставщиком:

Согласованно
Покупателем

3	Зам	Проскуряков		12.08.19	РАСГ.323316.536		
2	Зам	Кулешов		4.06.19			
1	Зам	Кулешов		3.06.19	Э677-В-28-1-Э1-100 Фляжка 0,1л	Лит. / Масса: см ТТ / Масштаб: 1:1	
Изм.	Лист	№ докум.	Подп.	Дата			
Разраб.		Юрочкин		19.09.2018			
Пров.		Боброва					
Нач.СК-1		Кряжев				Лист / Листов: 1	
Нач.СК-3		Карелов			Стекло БТ-1 ГОСТ 52022-2003	ООО "Сибстекло"	
Гл. по продукц.		Глинчиков					
Утв.		Мор					

Копировал Формат А2

Перв. примен. | Справ. № | Подп. и дата | Инв. № дубл. | Взам. инв. № | Подп. и дата | Инв. № подл.