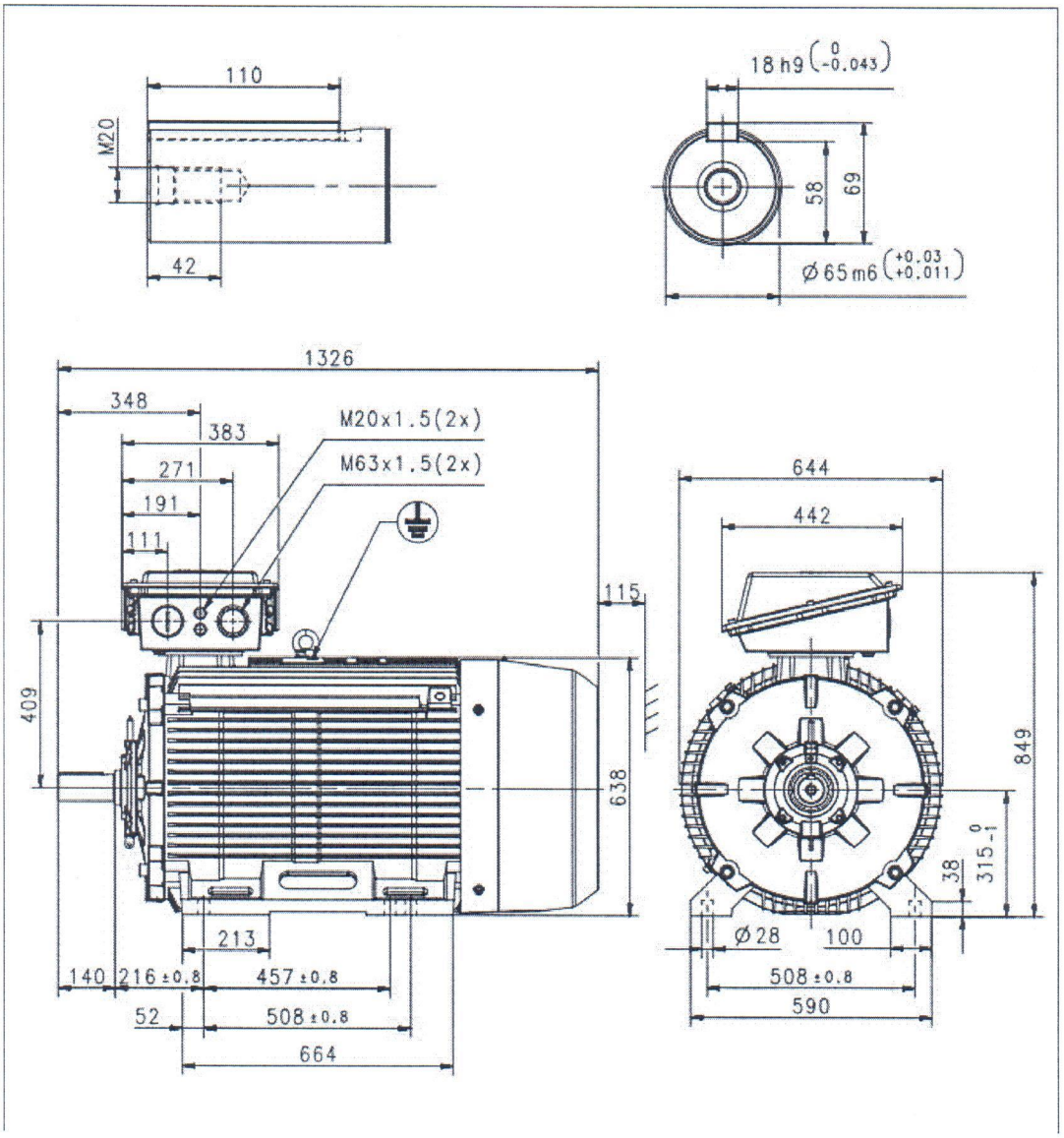
110
M20
42
18 h9 (0 / -0.043)
58
69
Ø 65 m6 (+0.03 / +0.011)
1326
348
383
271
191
111
M20x1.5(2x)
M63x1.5(2x)
115
409
638
213
140
216 ±0.8
457 ±0.8
52
508 ±0.8
664
644
442
849
315 -1 0
38
Ø 28
100
508 ±0.8
590