УТВЕРЖДАЮ
Директор по производству
ООО «Сибстекло»
_____ В. А. Глинчиков
«9»11 2018г.

Комплектация Э724N-КП-16Э-440 «Гараж 0,44л»
от «08» ноября 2018г.

№	Наименование детали	Материал	Марка	тест	8 секций
1	Чистовая форма, шт.	CAST IRON+COL	K250GV600	2	24
2	Чистовой поддон, шт.	CAST IRON+COL		2	24
3	Черновая форма, шт.	CAST IRON+COL	K250MTV	2	32
4	Держатель чернового затвора, шт.	CAST IRON+COL		2	32
5	Вставка чернового затвора, шт.	CAST IRON+COL		6	52
6	Горловое кольцо, шт.	BRONZE+COL		4	140
7	Финишное кольцо, шт.	CAST IRON+COL		10	180
8	Плунжер, шт.	STEEL+COL		10	86
9	Охладитель плунжера, шт.	STEEL		10	186
10	Кольцо стопорное, шт.	STEEL		10	40
11	Дутьевая головка, шт.	CAST IRON+COL		2	26
12	Хватки, пар	BRONZE		2	40
13	Пружина, шт.	SPRING STEEL		10	100

Таблица заказа формокомплекта представлена по данным Производства, ПТО (материал и марка материала) и УФ (наличие упрочнения и количество деталей).

Ориентировочный ресурс на 1 чистовую форму 700 000 или 800 000 формовок (в зависимости от производителя формокомплекта).

Начальник УФ _____ Нагорный А. В.

Мастер УФ _____ Кашавкин А. П.

Инженер-конструктор 1 кат. ПТО _____ Юрочкин М. В.

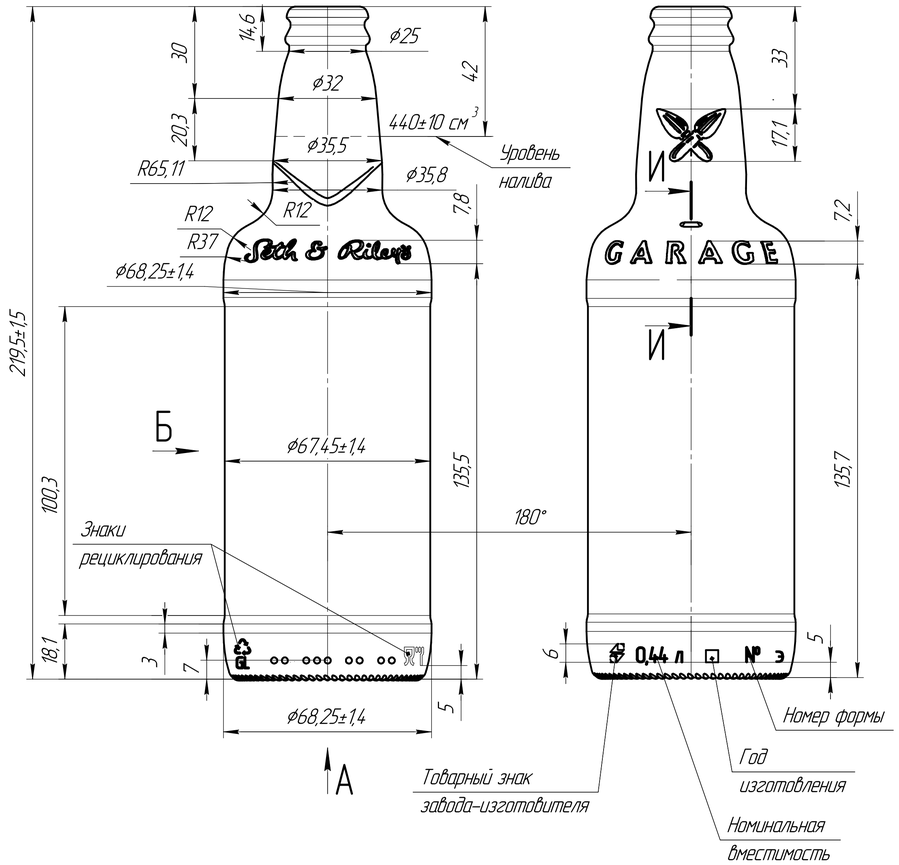
СОГЛАСОВАНО:

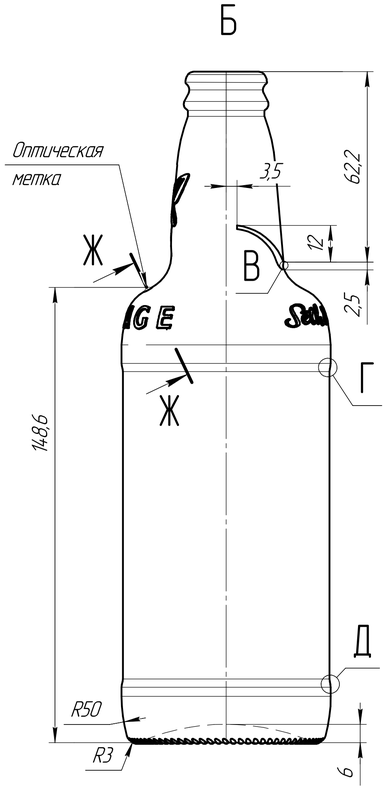
Начальник производства СК-1 _____ Кряжев А. Н.

Начальник производства СК-3 _____ Карелов С. В.

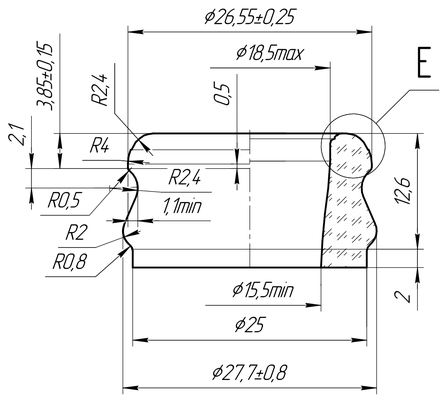
Согласовано
Поставщиком:

Согласовано
Покупателем

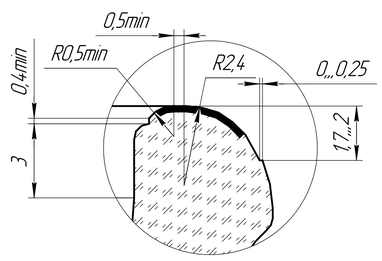


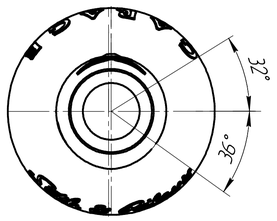


Венчик КП-16Э (2,5:1)

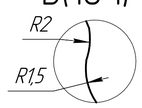


Е(5:1)

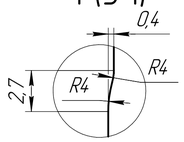




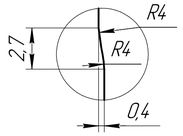
В(10:1)



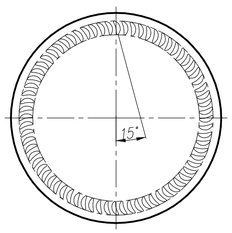
Г(5:1)



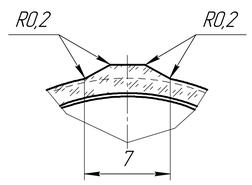
Д(5:1)



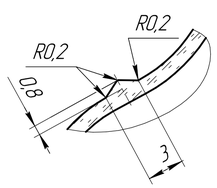
А



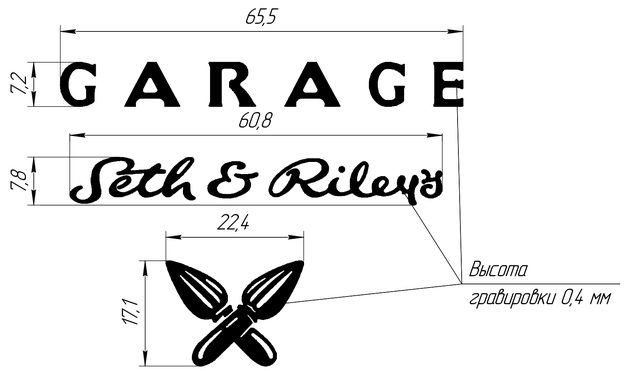
Ж–Ж (4:1)



И–И(4:1)



Развертка гравировки (2:1)



1 *Размер для справок.
2 Контролируемые размеры ø26,55±0,25, ø18,5min на глубине до 3мм от торца венчика, ø15,5min в остальной части горловины, ø68,25±1,4, ø67,45±1,4, 219±1,5, номинальная вместимость 440±10 см³ на уровне 4,2 мм от торца венчика.
3 Внутреннее гидростатическое давление P_{60} –1,18(1,2)МПа (кгс/см²).
4 Технические требования по спецификации Заказчика.
5 Венчик типа КП-16Э согласно чертежа.
6 Маркировка по ГОСТ 32131-2013 и ГОСТ 8.579, товарный знак №4 СЕО.005016ТУ, шрифт типа Б h4 ГОСТ 2.304-81.
7 Масса рекомендуемая 265±5 г.
8 Точечный код для машин SGCC.

						РАСГ.323318.516	
Изм.	Колич.	Лист	№док.	Подп.	Дата	Э724N-КП-16Э-440 "Гараж 0,44л"	Стадия: — / Масса: См.ТТ / Масштаб: 1:1
Разраб.		Мальчугова			6.10.2016		Лист / Листов: 1 / 1
Пров.		Боброва					
Нач.СК-1		Княжев				Стекло БТ ГОСТ Р 52022-2005	ООО "Сибстекло"
Нач.СК-3		Карелов					
Дир.произв.		Глинчиков					
Утв.		Мор					

Инв. № подл. | Подп. и дата | Взам. инв. №