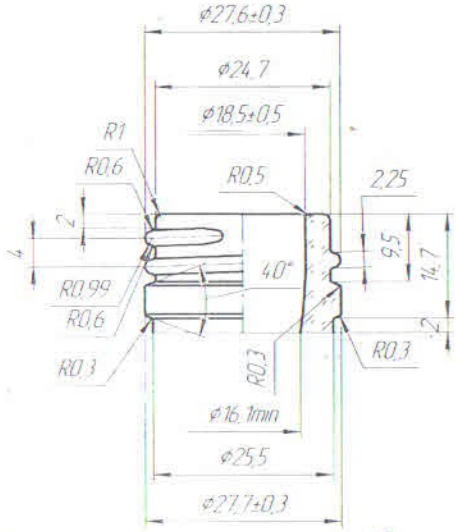
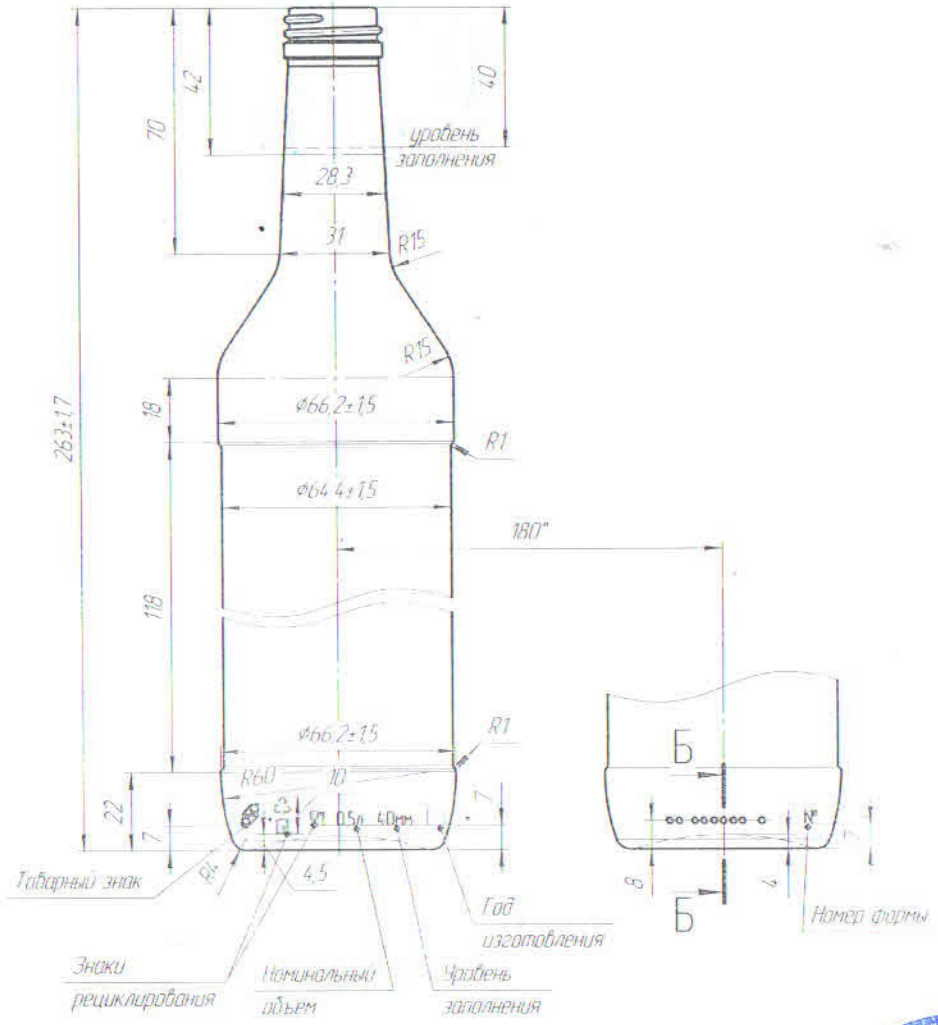
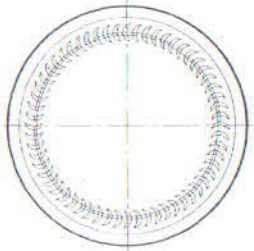
Венчик В-26Э
(2:1)

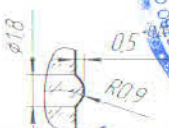






А

Б-Б (5:1)



ЭКЗЕМПЛЯР

Размеры согласованы:
гл. мех. [illegible]

1. Контролируемые параметры ф27,6±0,3, ф27,7±0,3, ф18,5±0,5 на глубине до 3мм от торца венчика; ф16,1min в остальной части горловины; ф64,4±1,5; ф66,2±1,5; 263±1,7; номинальная вместимость (500 $^{+10}_{-15}$)см^3 на уровне 40 мм от торца венчика.
2. Технические требования по ГОСТ 32131-2010.
3. Ударная нагрузка не менее 30 kgs (по контактному диаметру).
4. Толщина стенки по корпусу на контактных диаметрах не менее 1,1 мм, толщина стенки по корпусу вне контактных диаметров не менее 1,0 мм.
5. Остальные размеры обеспечиваются инструментам (формообразующими поверхностями формового комплекта).
6. Венчик, горловины-тип В-26Э согласно чертежа.
7. Маркировка по ГОСТ 32131-2013 и ГОСТ 8.579-2002, товарный знак №1, СЕ0,005,01674, шрифт типа Б h4 ГОСТ2304-81.
8. На дне бутылки выполнить серповидные насечки высотой 0,4мм, длиной 5мм, шаг-6°.
9. Точечный код для машин SGCC.
10. Масса (рекомендуемая)-280±10 г.

							РАСГ.323316.382		
Изм.	Кол.уч.	Лист	№док.	Подп.	Дата				
Разраб.		Ефимкин					Э335N-В-26Э-500	Стадия:	Масса: (кг. 1Г)	Масштаб: 1:1
Проверил		Нагорный								
Н.контр.		Тихонов						Лист	Листов 1	
Утв.		Карелов								
Гл.		Кряжев					Стекло БГ-1 ГОСТ Р 52022-2003	ООО "Сибстекло"		
Нач.отд.		Мар								

Инв.№ подл. | Подп. и дата | Взам.инв.№

До уровня наплыва согласовано на п.п.
12.02.18г. ООО СВК