РАСГ.323318.102

Согласовано Заказчиком

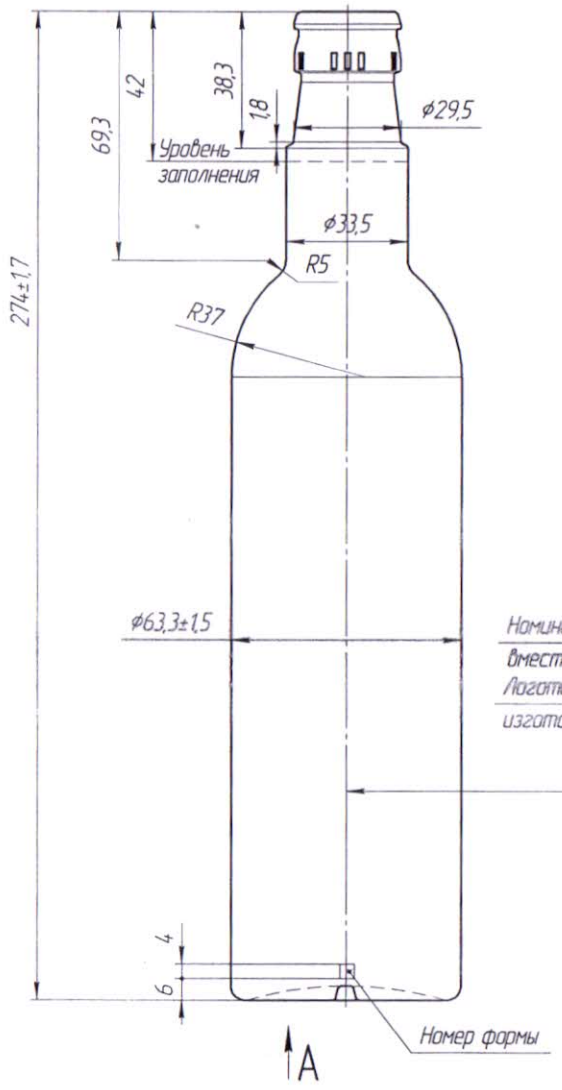

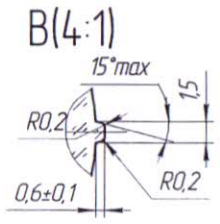

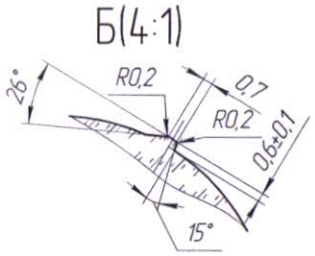

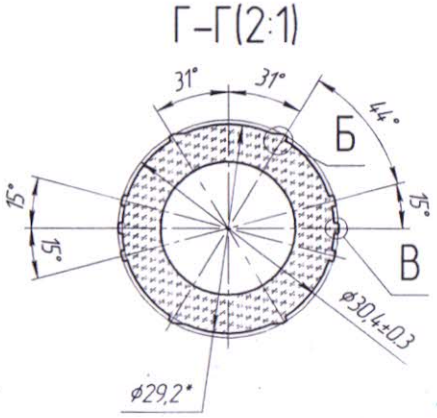

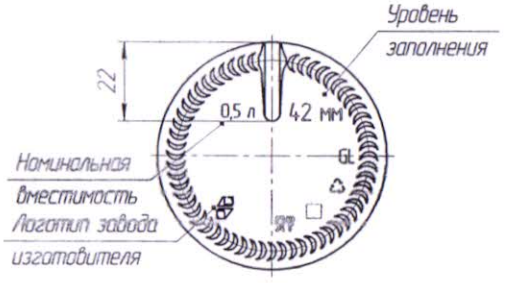

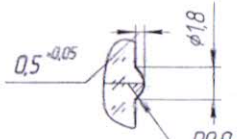

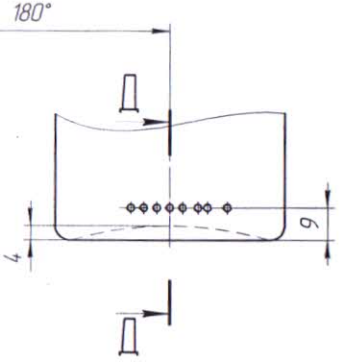

Венчик КПМ-30 (10 выступов) (2:1)

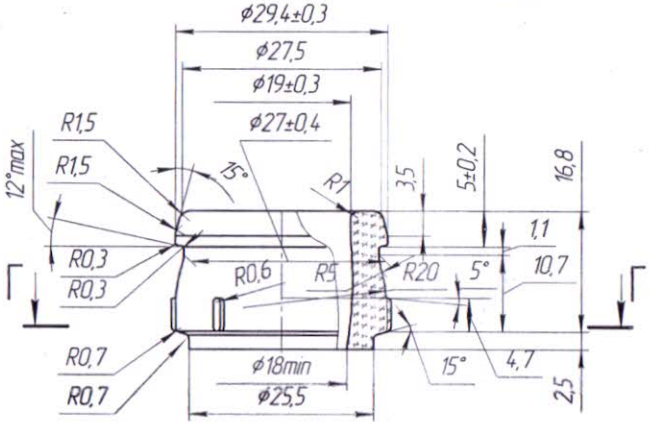

1. *Размеры для справок.
2. Контролируемые размеры ф30,4±0,3, ф29,4±0,3, ф19±0,3 на глубине до 3 мм от торца венчика, ф18min в остальной части горловины, ф63,3±1,5, 274±1,7, номинальная вместимость 500^{+10}_{-5} $см^3$ на уровне 4,2 мм от торца венчика.
3. Технические требования по ГОСТ 32131-2013.
4. Венчик КПМ-30 согласно ГОСТ Р 53846.1-2010.
5. Маркировка по ГОСТ 32131-2013 и ГОСТ 8.579, товарный знак №1 СЕ0.005016ТУ, шрифт типа Б h6 ГОСТ 2.304-81.
6. На дне бутылки выполнить серповидные насечки высотой 0,6–0,7 мм, длиной 6 мм, шаг-6°.
7. Точечный код для машин SGCC.
8. Масса рекомендуемая 350±10 гр.

					РАСГ.323318.102				
5	Зам.		Лифиренко	25.02.16					
Изм.	Лист	№ докум.	Подп.	Дата	Э272-КПМ-30-500	Лит.	Масса	Масштаб	
Разраб.		Лифиренко		25.02.16			см.ТТ	1:1	
Пров.		Нагорный				Лист	Листов 1		
Н. контр.		Коноволов							
Дирл пров.		Карелов			Стекло БТ-1ГОСТ Р 52022-2003	ОАО "Завод "Экран"			
ГК		Кряжев							
Утв.		Мар							

Копировал

Формат А2

Перв. примен. | Справ. № | Подп. и дата | Инв. № дубл. | Взам. инв. № | Подп. и дата | Инв. № подл.