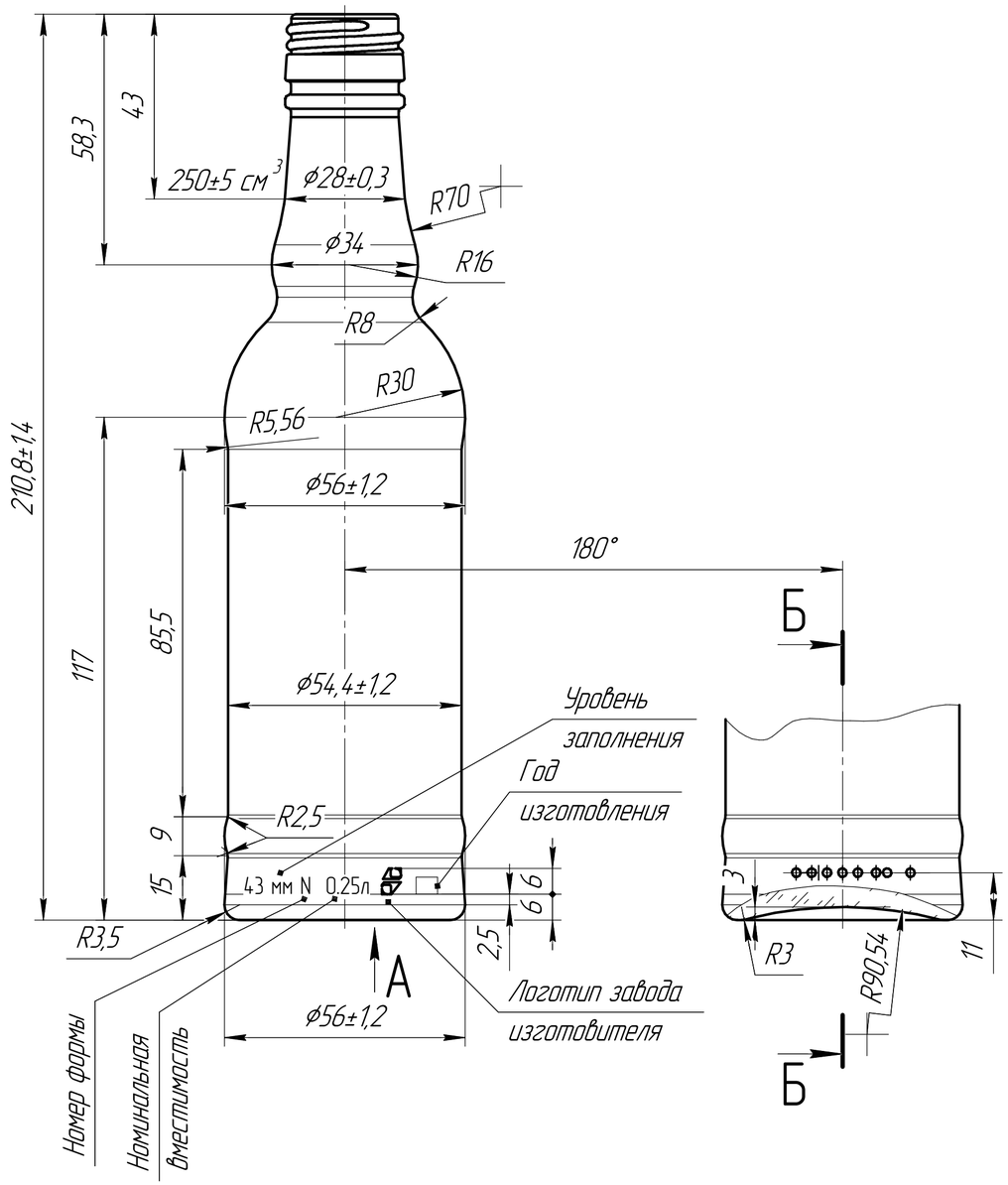

Б–Б(5:1)

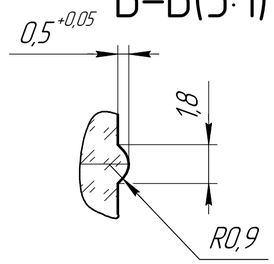

Венчик В-28-2Э
(2:1)

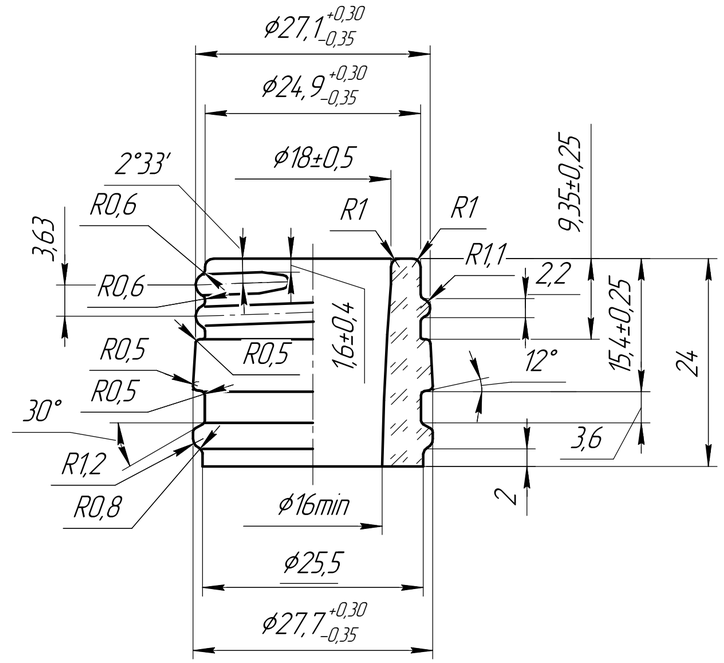

А

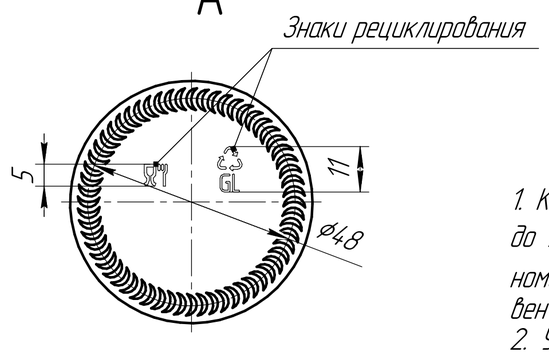

1. Контролируемые размеры ø27,1$^{+0,3}_{-0,35}$, ø27.7$^{+0,3}_{-0,35}$, ø18±0,5 на глубине до 3 мм от торца венчика, ø16min, ø56±1,2, ø54,4±1,2, 210,8±1,4, номинальная вместимость 250±5 см^3 на уровне 43 мм от торца венчика.
2. Ударная нагрузка не менее 30 ips (по контактным диаметрам).
3. Толщина стенки по корпусу на контактных диаметрах не менее 1,2 мм, толщина стенки по корпусу вне контактных диаметров не менее 1,1 мм.
4. Технические требования по ГОСТ 32131-2013.
5. Венчик В-28-2Э согласно чертежа.
6. Маркировка по ГОСТ 32131-2013 и ГОСТ 8.579, товарный знак №1 СЕО.005016ТУ, шрифт типа Б h5 ГОСТ 2.304-81.
7. На дне бутылки выполнить серповидные насечки высотой 0,7 мм, длиной 5 мм, шаг 6°.
8. Масса рекомендуемая 240±10 гр.
9. Точечный код для машин SGCC.

Согласовано Заказчиком:

						РАСГ.323316.317			
Изм.	Колич.	Лист	№док.	Подп.	Дата	Э552-В-28-2Э-250 "Дворцовая 0,25"	Стадия	Масса	Масштаб
Разраб.		Юрочкин			19.06.2017			см.ТТ	1:1
Проверил		Нагорный					Лист	Листов 1	
Н.контр.		Тихонов							
Д.по упр. произв.		Карелов				Стекло БТ-1 ГОСТ Р 52022-2003	ООО "Сибстекло"		
ДК		Кряжев							
Утв.		Мор							

Взам. инв. №
Подп. и дата
Инв. № подл.