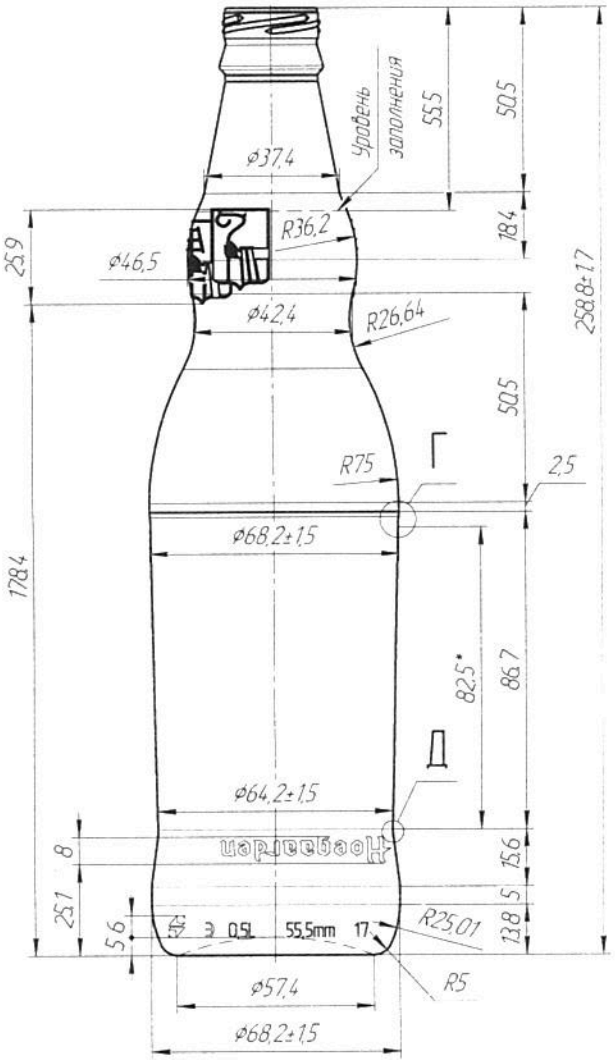
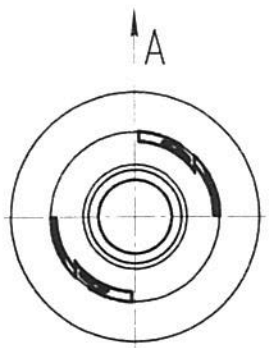
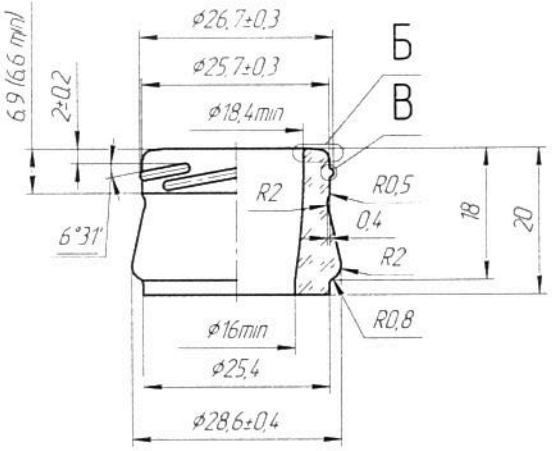
Согласовано Заказчиком
Approved with
Comments*
only for prototypes
18.04.17.

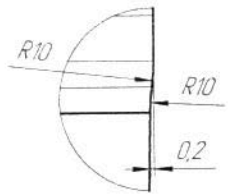




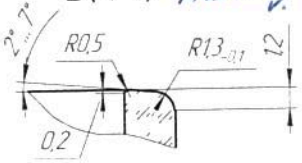
Венчик В-203-2 (2:1)



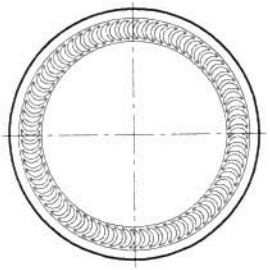
Г(5:1)



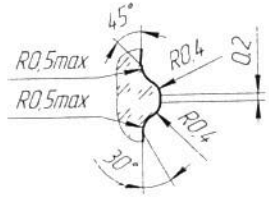
Б(4:1)



А



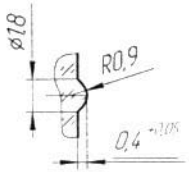
В(10:1)

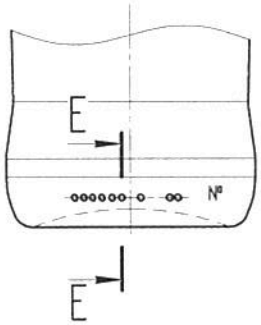


Д(2:1)

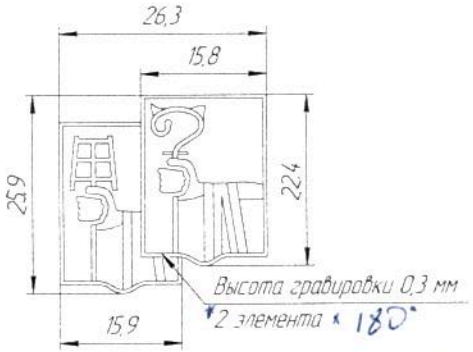


Д–Д(5:1)





Развертка гравировки (2,5:1)



Высота гравировки 0,3 мм
2 элемента
180°



1. *Размер для справок.
2. Контролируемые параметры ø28,6±0,4, ø26,7±0,3, ø18,4min на глубине до 3мм от торца венчика, ø16min в остальной части горловины, ø68,2±1,5, ø64,2±1,5, 258,8±1,7, номинальная вместимость (500±10) $см^3$ на уровне 55,5 мм от торца венчика.
3. Технические требования согласно Общим техническим спецификациям компании САН ИнБев (вариант 15.3) от 11.02.2015 г.
4. Внутреннее гидростатическое давление $P_{гд}$ – 1(10) МПа(бар).
5. Венчик горловины – тип В-203-2 согласно чертежа.
6. Маркировка по ГОСТ 32131-2013 и ГОСТ 8.579-2002, товарный знак №1 СЕО.005.016ТУ, шрифт типа Б h4 ГОСТ2.304-81.
7. На дне бутылки выполнить 72 серповидные насечки высотой 0,4мм, длиной 5мм, шаг-5°.
8. Точечный код для машин SGCC.
9. Масса (рекомендуемая) – 280г.

						РАСГ.323316.403		
Изм.	Кол.уч.	Лист	№док.	Подп.	Дата	Э648N-В-203-2-500 (Hoegaarden 0,5)	Стадия	Масса	Масштаб
Разраб.		Бурлаева						См мм	1:1
Пров.		Нагорных					Лист	Листов 1	
Т.контр.									
Н.контр.		Кларе ЮА				Стекло КТ ГОСТ Р 52022-2003	ООО "Сибстекло"		
ГИ		Кравцов							
Утв.		Мор							

Инв. № подл. | Подп. и дата | Взам. инв. №