РАСГ.323316.336

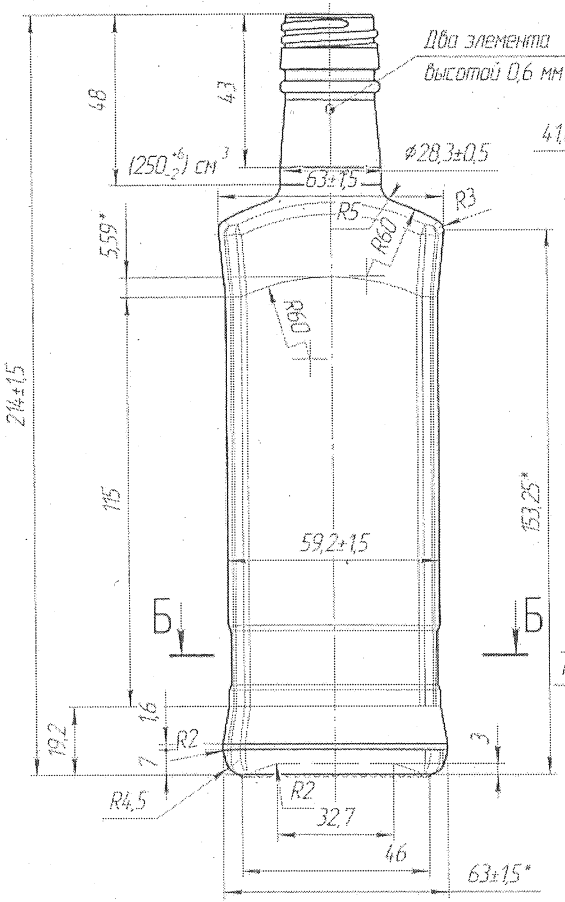

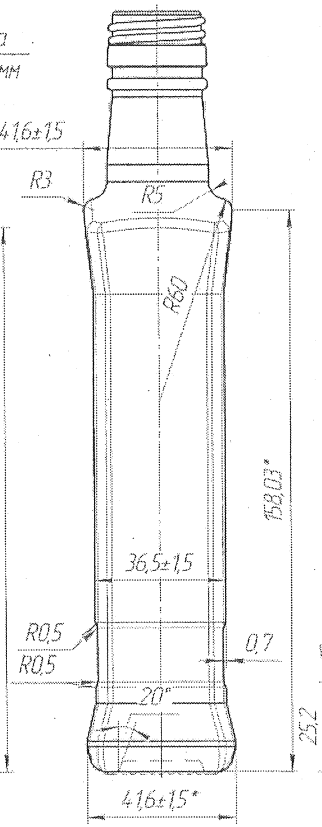

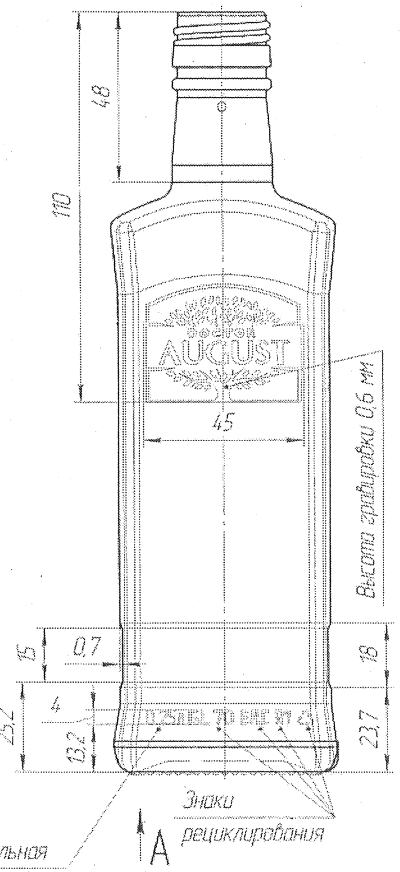

Венчик В-28-23(2-1)

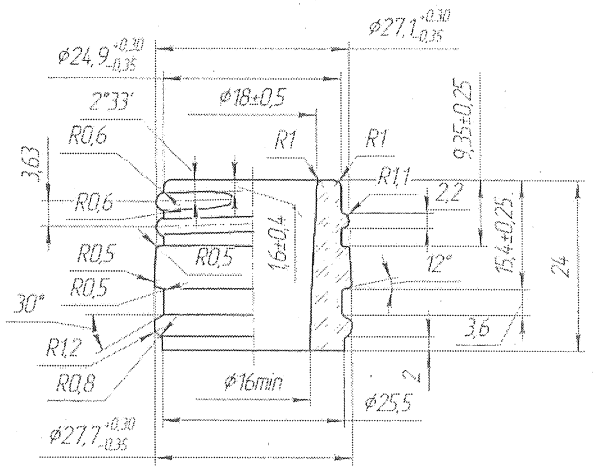

Согласовано
09.07.2015
Кулин С.А.

Б-Б

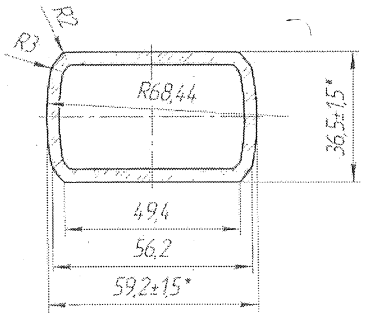

А

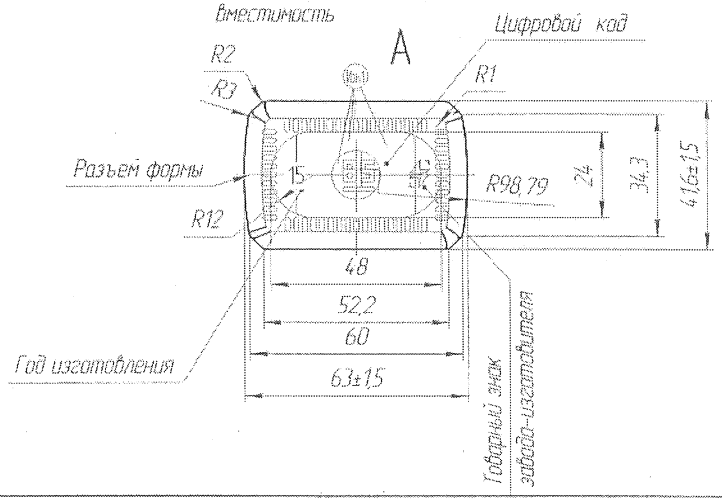

1. *Размеры для справок.
2. Контролируемые размеры ф27,1$^{+0,3}_{-0,35}$, ф27,7$^{+0,3}_{-0,35}$, ф18±0,5 на глубине до 3 мм от торца венчика, ф16min, 63±1,5, 41,6±1,5, 59,2±1,5, 36,5±1,5, 214±1,5, номинальная вместимость 250$^{+6}_{-2}$ см^3 на уровне 48 мм от торца венчика.
3. Технические требования по ГОСТ 32131-2013.
4. Венчик В-28-23 согласно чертежа.
5. Маркировка по ГОСТ 32131-2013 и ГОСТ 8.579, товарный знак №1 СЕ0005016ТУ, шрифт типа Б ГОСТ 2.304-81.
6. На дне бутылки выполнить эллипсовидные насечки шириной 1,6 мм, длиной 4 мм, высотой 0,7 мм.
7. Масса рекомендуемая 275 гр.

					РАСГ.323316.336			
Изм.	Лист	№ докум.	Подп.	Дата	3536А-В-28-23-250 "Доктор август"	Лит.	Масса	Масштаб
Разраб.		Лифиренко					см.ТТ	1:1
Пров.		Назарова				Лист	Листов	1
Н.контр.		Жаравлева						
Утв.		Грибач			Стекло БТ-1 ГОСТ Р 52022-2003	ОАО "Завод Экрон"		
ДК		Дечкей						
Утв.		Лит						

Копировал

Формат А2

Перв. примен. | Справ. № | Подп. и дата | Инв. № дубл. | Взам. инв. № | Подп. и дата | Инв. № подл.